Istruzioni per l'uso

HOME DELUXE
WIR MACHEN DEIN ZUHAUSE

Tenda a cassonetto completa a LED ELOS

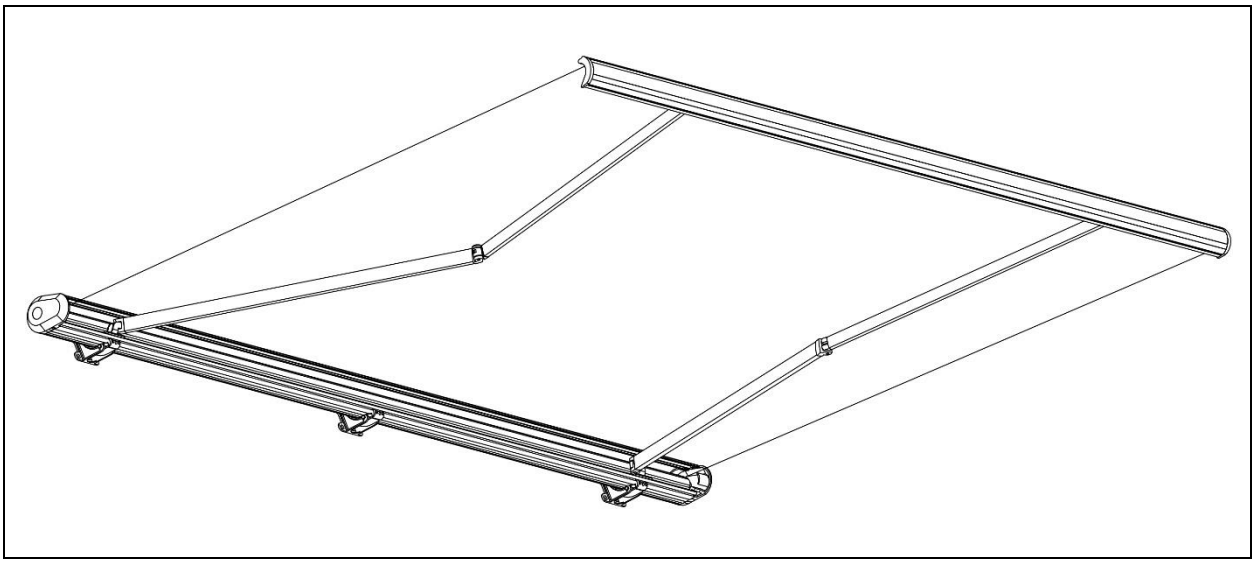

ATTENZIONE:

Leggere attentamente e completamente le istruzioni prima dell'installazione e della messa in funzione. Esse contengono importanti informazioni sull'installazione e sull'uso.

Indice dei contenuti

1. Informazioni generali ... 3
1.1. Panoramica del prodotto ... 3
1.2. Note generali ... 4
1.3. Garanzia ... 4
2. Informazioni sulle istruzioni per l'uso ... 4
2.1. Disponibilità delle istruzioni per l'uso ... 4
2.2. Gruppi target delle istruzioni per l'uso ... 4
2.3. Informazioni sulla traduzione ... 4
2.4. Spiegazione dei simboli ... 5
2.1. Informazioni generali sulle istruzioni per l'uso ... 5
2.2. Uso previsto ... 6
2.3. Istruzioni generali di sicurezza ... 6
3. Caratteristiche del prodotto ... 8
4. Ambito di consegna ... 10
5. Montaggio ... 11
5.1. Istruzioni di sicurezza ... 11
5.2. Assemblaggio del prodotto ... 13
6. Applicazione ... 24
6.1. Istruzioni di sicurezza ... 24
6.2. Messa in servizio iniziale ... 24
6.3. Operazione ... 24
6.4. Elementi di controllo ... 25
6.5. Posizione di stoccaggio ... 26
7. Risoluzione dei problemi ... 26
8. Manutenzione e cura ... 27
8.1. Istruzioni di sicurezza ... 27
9. Smontaggio ... 29
9.1. Istruzioni di sicurezza ... 29
10. Istruzioni per lo smaltimento ... 30
Apparecchiature elettriche ed elettroniche - Informazioni per le famiglie ... 31

IMPORTANTE:
CONSERVARE PER RIFERIMENTO FUTURO. LEGGERE ATTENTAMENTE!

Gentile cliente,

Grazie per aver scelto un prodotto di **Home Deluxe GmbH**. Ci auguriamo che la vostra nuova tenda a cassonetto ELOS LED sia di vostro gradimento.

Le istruzioni per l'uso vi supportano nell'installazione, nella messa in funzione, nel funzionamento e nella manutenzione del prodotto. Le istruzioni per l'uso e le avvertenze di sicurezza devono essere lette attentamente e integralmente. Osservare queste istruzioni per evitare pericoli.

1. Informazioni generali

1.1. Panoramica del prodotto

Modello: Tenda a cassonetto completa ELOS LED

Colore / Variante		ID articolo / ID variante	Pacchetto 1 di 3	Pacchetto 2 di 3	Pacchetto 3 di 3
Blu navy - bianco	**350 x 250**	14252 / *22421*	14695 / 23112	14696 / 23113	14684 / 23101
	395 x 300	14253 / *22422*	14694 / 23111	14696 / 23113	14684 / 23101
	585 x 300	14255 / *22424*	14692 / 23109	14696 / 23113 (2x)	
Colori della sabbia	**350 x 250**	14256 / *22425*	14691 / 23108	14696 / 23113	14684 / 23101
	395 x 300	14257 / *22426*	14690 / 23107	14696 / 23113	14684 / 23101
	500 x 300	14258 / *22427*	14689 / 23106	14696 / 23113 (2x)	
	585 x 300	14259 / *22428*	14688 / 23105	14696 / 23113 (2x)	
Antracite	**350 x 250**	20485 / *49432*	20481 / 49427	20487 / 49437	20486 / 49436
	395 x 300	20485 / *49433*	20482 / 49428	20487 / 49437	20486 / 49436
	500 x 300	20485 / *49434*	20483 / 49429	20487 / 49437 (2x)	
	585 x 300	20485 / *49435*	20484 / 49430	20487 / 49437 (2x)	

	ID articolo	ID variante
Sensore vento/sole KANI	16693	31464

Il sensore vento/sole KANI è incluso in ogni tenda a cassonetto completo ELOS LED e ha le proprie istruzioni per l'uso, allegate al sensore vento/sole KANI.

1.2. Note generali

Per soddisfare le nostre richieste, miglioriamo costantemente la qualità, semplifichiamo l'installazione e il funzionamento e adattiamo i prodotti alle esigenze dei clienti. A causa di questi cambiamenti, la versione attuale delle istruzioni per l'uso è disponibile sulla nostra homepage.

Il termine "prodotto" è utilizzato nelle istruzioni per l'uso della "Tenda a cassonetto completa ELOS LED".

1.3. Garanzia

La responsabilità legale per i difetti e i diritti di garanzia si applicano a partire dalla data di acquisto. Home Deluxe GmbH non si assume alcuna responsabilità per i danni causati dalla mancata osservanza delle istruzioni per l'uso. I reclami derivanti da un'installazione o da un uso improprio sono esclusi dalla garanzia. In caso di difetti del prodotto, si prega di contattare il nostro servizio clienti per iscritto utilizzando il modulo di contatto sulla nostra homepage, indicando il nome del prodotto, il numero di serie e una foto della targhetta:

Home Deluxe GmbH
Schanzeweg 2
32312 Lübbecke
Germania
Tel: +49 (0)5743 6181-0
www.home-deluxe-gmbh.de

In caso di ulteriori domande, si prega di contattare il nostro servizio clienti tramite il modulo di contatto.

2. Informazioni sulle istruzioni per l'uso

2.1. Disponibilità delle istruzioni per l'uso

Le istruzioni per l'uso sono parte integrante del prodotto e devono essere conservate complete e nelle immediate vicinanze del prodotto.

Se il prodotto viene ceduto a terzi, devono essere consegnate anche le istruzioni per l'uso.

2.2. Gruppi target delle istruzioni per l'uso

Le istruzioni per l'uso devono essere lette e rispettate da ogni persona coinvolta in una delle seguenti attività o utilizzi:

- Disimballaggio
- Montaggio / Installazione
- Messa in servizio / Funzionamento
- Manutenzione / ispezione / cura
- Risoluzione dei problemi / riparazione
- Smaltimento dei rifiuti

2.3. Informazioni sulla traduzione

Le istruzioni per l'uso originali sono state scritte in tedesco. Ogni altra lingua disponibile è una traduzione della versione tedesca.

2.4. Spiegazione dei simboli

Simbolo	Spiegazione dei simboli
	**ATTENZIONE** Il simbolo indica possibili pericoli che potrebbero causare lesioni gravi o mortali. Prima di eseguire la fase di installazione o applicazione corrispondente, leggere la nota corrispondente.
	**INFO** I simboli forniscono informazioni importanti e indicano danni materiali. Osservarli prima di eseguire la fase di installazione o applicazione corrispondente per comprendere i problemi ed evitare danni.
	**Etichettatura CE** Il simbolo dichiara la conformità del prodotto ai requisiti applicabili della Comunità Europea. L'attuale dichiarazione di conformità è disponibile su richiesta presso Home Deluxe GmbH.
	**Leggere le istruzioni per l'uso** Il simbolo indica che le istruzioni per l'uso devono essere lette attentamente prima di montare/installare e/o mettere in funzione l'apparecchio.
	**Smaltimento di batterie e pile ricaricabili** Le pile e le batterie ricaricabili non devono essere smaltite con i rifiuti domestici!
	**Smaltimento di apparecchi elettrici ed elettronici** Gli apparecchi elettrici ed elettronici non devono essere smaltiti con i rifiuti domestici!
	**Corrente alternata** Il simbolo indica che il prodotto funziona a corrente alternata.
	**Classe di protezione I** Il simbolo indica che tutte le parti conduttive dell'involucro dell'apparecchiatura devono essere collegate al sistema di conduttori di protezione dell'impianto elettrico fisso. Si tratta di una messa a terra di protezione. In caso di corrente di guasto, il circuito viene disalimentato da un fusibile.
IP44	**Classe di protezione** **1. Numero di codice:** Protetto contro corpi estranei solidi con diametro ≥ 1,0 mm **2. Numero di codice:** Protezione contro gli spruzzi d'acqua da tutti i lati
	**Non guardare direttamente nella luce** Il simbolo indica che non si deve guardare direttamente nella luce.

2.1. Informazioni generali sulle istruzioni per l'uso

Le istruzioni per l'uso si riferiscono alla tenda a cassonetto completa ELOS LED. Esse contengono importanti informazioni sull'installazione e sul funzionamento. Le istruzioni per l'uso, in particolare le istruzioni di sicurezza, devono essere lette attentamente prima di utilizzare il prodotto; conservare le istruzioni per l'uso in un luogo sicuro. Per evitare lesioni o danni accidentali, utilizzare il prodotto solo come descritto nelle presenti istruzioni per l'uso. In caso di cessione del prodotto a terzi, è necessario consegnare anche le presenti istruzioni per l'uso.

2.2. Uso previsto

Il prodotto è di alta qualità, durevole e destinato o adatto esclusivamente all'uso domestico in misura ragionevole e abituale. Inoltre, il nostro prodotto **non è** destinato all'uso commerciale. L'uso commerciale è consentito solo previa autorizzazione scritta di Home Deluxe GmbH.

Il prodotto può essere montato solo sulle pareti degli edifici ed è destinato esclusivamente alla protezione solare per uso esterno. Il prodotto non deve essere utilizzato in caso di pioggia, neve, grandine o vento forte. Il funzionamento avviene tramite un trasmettitore portatile o una manovella.

Utilizzare il prodotto solo come descritto nelle presenti istruzioni per l'uso. Qualsiasi altro uso è da considerarsi improprio e può causare danni a cose o persone. Il produttore non si assume alcuna responsabilità per i danni causati da un uso improprio o non corretto.

2.3. Istruzioni generali di sicurezza

Avvertenze generali di pericolo



- L'uso improprio può causare gravi lesioni personali e danni alle cose. Per questo motivo, il montaggio, l'installazione, la messa in funzione, la ricerca guasti, la manutenzione e la riparazione devono essere eseguiti esclusivamente da personale qualificato.
- Montare il prodotto solo a parete e **non** sotto il soffitto.
- Il prodotto può essere utilizzato da bambini di età pari o superiore a 8 anni e da persone con ridotte capacità fisiche, sensoriali o mentali o con mancanza di esperienza e conoscenza, a condizione che abbiano ricevuto supervisione o istruzioni sull'uso dell'apparecchio in modo sicuro e che comprendano i pericoli connessi.
- Installare il prodotto **solo** se la fornitura è completa e in perfetto stato.
- Assicurarsi che tutte le parti siano montate correttamente. Se non sono montate correttamente, c'è il rischio di lesioni. Le parti danneggiate possono compromettere la sicurezza e il funzionamento.
- Non apportare modifiche al prodotto. Eventuali modifiche devono essere autorizzate per iscritto dal produttore ed eseguite secondo le istruzioni.
- Controllare il fissaggio a intervalli regolari e serrarlo se necessario.
- Montare il prodotto solo su pareti in grado di sopportare stabilmente il peso del prodotto. Utilizzare il materiale di montaggio (tasselli) adatto alle condizioni della parete. Se la parete è danneggiata (ad es. crepe, ecc.), consultare uno specialista.
- Il prodotto non è destinato al montaggio a soffitto e non deve essere montato a soffitto.
- **Rischio di lesioni:** non guardare direttamente nella luce e non puntare la luce negli occhi di altre persone per evitare gravi lesioni agli occhi.

Pericolo per i bambini



- Tenere i bambini lontani dai materiali di imballaggio. In caso di ingestione c'è il rischio di soffocamento!
- Durante il montaggio, tenere i bambini lontani dal luogo di montaggio. La fornitura contiene piccole parti che possono essere ingerite o causare gravi lesioni
- Assicurarsi che i bambini piccoli non mettano in bocca le parti più piccole.
- Il prodotto non è un giocattolo per bambini, una parete da arrampicata o un'attrezzatura sportiva. I singoli elementi del prodotto possono staccarsi e cadere sotto carichi pesanti, con conseguente rischio di morte.
- Tenere il trasmettitore portatile e la manovella fuori dalla portata dei bambini e non giocarci.
- Non installare il prodotto direttamente o nelle immediate vicinanze di un'area di gioco.
- Spiegare ai bambini come utilizzare correttamente il prodotto e non lasciarli mai senza

sorveglianza mentre giocano.

Rischio di lesioni

L'uso improprio del prodotto può provocare lesioni.



- Controllare che il prodotto non presenti danni visibili prima di ogni utilizzo.
- Se il prodotto è danneggiato, non deve più essere utilizzato. Le parti danneggiate devono essere riparate o sostituite con ricambi originali.
- Assicurarsi che il prodotto sia fissato in modo permanente per evitare lesioni.
- Per evitare il rischio di scosse elettriche, tutte le installazioni e i relativi interventi di manutenzione devono essere eseguiti da un elettricista qualificato.
- Se il cavo di rete per l'alimentazione è danneggiato, mettere fuori servizio il prodotto fino alla sostituzione del cavo di rete da parte del produttore, del suo servizio clienti o di un elettricista qualificato.
- **Pericolo di morte a causa della tensione elettrica**: il contatto con parti sotto tensione comporta un immediato pericolo di vita. I danni all'isolamento o ai singoli componenti possono essere letali. -> Se l'isolamento è danneggiato, interrompere immediatamente l'alimentazione e provvedere alla riparazione.

Rischio di danni



- L'uso improprio del prodotto può causare danni.
- I lavori di riparazione e manutenzione dell'elettronica devono essere eseguiti esclusivamente da un elettricista qualificato.
- Non aprire la confezione con oggetti appuntiti (ad es. coltelli, forbici o simili) per non danneggiare il prodotto.
- Non arrampicarsi sul prodotto, perché alcune parti potrebbero cadere.
- Non utilizzare il prodotto in prossimità di fonti di calore o fiamme libere.

Pericolo di esplosione



- Non conservare all'interno del prodotto sostanze altamente infiammabili, combustibili o esplosive.

3. Caratteristiche del prodotto

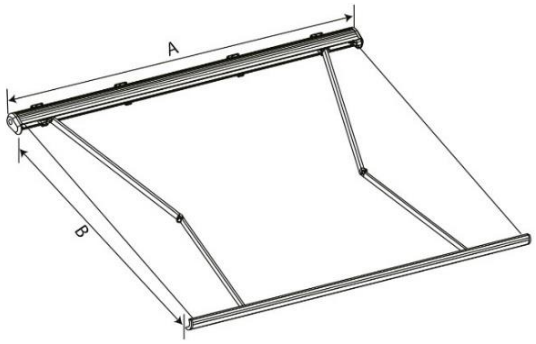

Tenda a cassonetto completa a LED ELOS	350 x 250	395 x 300	500 x 300	585 x 300
Larghezza (**A**)	3500 mm	3950 mm	5000 mm	5850 mm
Lunghezza (**B**) estesa	2500 mm	3000 mm	3000 mm	3000 mm
Peso	48,3 kg	54,35 kg	62,30 kg	80,2 kg
Angolo di regolazione	10° - 30°			
Angolo di inclinazione consigliato	min. 14°			
Resistenza al vento[1)]	Classe 1: scala Beaufort 4			
Impermeabilità all'acqua	Classe 1: portata 17 l/m2×h			
Tensione nominale	230 V CA			
Frequenza	50 Hz			
Classe di protezione	I			
Potenza nominale	219 W			
Funzionamento nominale	2 cicli			
Classe di protezione	IP44			
Lunghezza del cavo di rete	1,5 m			
Livello di rumore	< 70 dB (A)			

1) **Classe di resistenza al vento 1:**
La tenda può rimanere estesa fino a una forza del vento massima di 4 (brezza moderata/vento moderato). Esempi di effetti del vento nell'entroterra: il vento sposta ramoscelli e rami sottili, solleva polvere e carta sciolta Velocità 20-28 km/h = 5,5 - 7,9 m/s.

Trasmettitore portatile	
Banda di frequenza	433,97 MHz
Potenza di trasmissione	10,90 dBm
Batteria [2)]	Tipo 27A

Raggiungere	30 m (senza ostacoli)

[2] Non incluso nella fornitura

Illuminazione a LED	
Tensione d'ingresso	12 V CC
Consumo di energia	28,8 W
Amperaggio	1,2 A
Classe di protezione	III
Standby	0 W
Flusso luminoso	3466 ch
Colore chiaro	3000 K
Illuminamento limite Ethr	1966,23 lx
Temperatura ambiente nominale	max. 45°C

Classe di efficienza energetica F



4. Ambito di consegna

Al momento della consegna, verificare che l'imballaggio non presenti danni esterni. Inoltre, subito dopo il disimballaggio, verificare che la fornitura sia completa e che il prodotto e tutti i componenti siano in perfette condizioni. Montare il prodotto solo se la fornitura è completa e non danneggiata.

Componenti

No.	Descrizione del	Quantità	Componente
A	Tenda da sole	1	
B	Staffa a parete (il numero dipende dalla larghezza della tenda)	3 - 4	
C	Attacco a vite a parete incluso. - Madre - Lavatrice - Rondella elastica	4 (per staffa a parete)	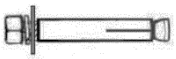
E	Strumento di regolazione	1	
F	Trasmettitore portatile	1	
G	Manovella	1	
H	Sensore vento-sole KANI	1	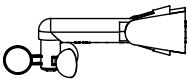

No.	Descrizione del	Quantità	Componente
I	Istruzioni per l'uso	1	
J	Scheda di garanzia	1	scheda di garanzia

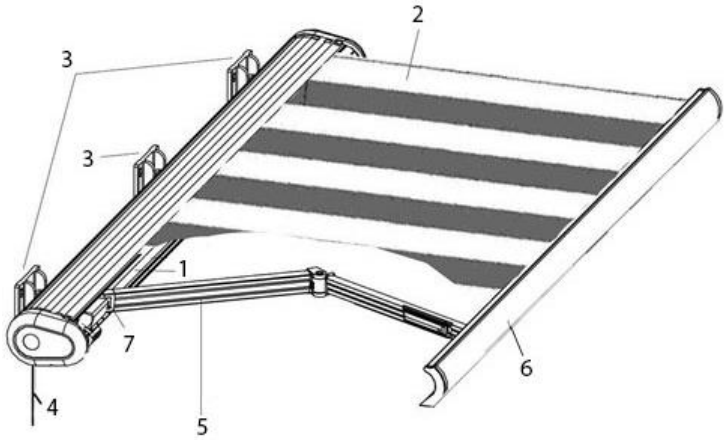

1. Albero della tenda da sole
2. Tessuto per tende da sole
3. Staffa a parete
4. Cavo di collegamento
5. Braccio articolato
6. Prima di copertina
7. Montaggio del braccio articolato

5. Montaggio

- Tutte le informazioni sulla salute e sulla sicurezza devono essere lette.
- Quando il prodotto è esteso, su di esso agiscono varie forze, ad esempio il vento e la pioggia. Queste forze vengono assorbite dal prodotto e trasferite alla parete tramite le staffe a muro. Prima di iniziare l'installazione, verificare la capacità di carico della parete e, se necessario, adottare misure adeguate per garantire che le staffe a muro possano essere installate in modo permanente. Se la parete è instabile, è necessario consultare un ingegnere strutturale.
- Montare la tenda solo con le mani pulite, altrimenti il tessuto della tenda e il telaio potrebbero sporcarsi.
- Rimuovere la pellicola protettiva.

5.1. Istruzioni di sicurezza

Rischio di lesioni

Una manipolazione impropria durante l'installazione può causare lesioni

- Il prodotto verrà consegnato in più pacchi. Assicuratevi che i pacchi siano aperti in alto.
- Per l'installazione del prodotto sono necessarie conoscenze tecniche approfondite. Assemblare il prodotto da soli **solo** se
  - Siete sicuri che il prodotto possa essere installato nella posizione scelta per il montaggio.
  - di aver compreso le istruzioni per l'uso.
  - avete gli strumenti necessari.
  - avete le conoscenze tecniche necessarie.
- Durante il montaggio, tenere lontani bambini e animali domestici dal luogo di installazione del prodotto. La fornitura contiene piccole parti che possono essere ingerite o causare gravi

lesioni.

- Installare il prodotto **solo** se la fornitura è completa e in perfetto stato.
- Prima di installare il prodotto, verificare che la parete sia in grado di sopportare il carico in modo permanente. Utilizzare il materiale di fissaggio corretto in base alle condizioni della parete. Se la parete è danneggiata (ad es. crepe, ecc.), consultare un ingegnere strutturale.
- Prima dell'installazione, verificare che la parete non presenti cavi o altre linee posate sotto l'intonaco/mattone.
- Si noti che la capacità di carico del materiale di fissaggio e la geometria del foro sono di importanza decisiva.
- Rispettare le dimensioni di montaggio e utilizzare il materiale di fissaggio appropriato.
- Gli errori di funzionamento, gli errori di montaggio o i danni causati dal montaggio sono esclusi dalla garanzia.
- Non apportare modifiche al prodotto senza aver consultato il produttore; ciò può causare situazioni pericolose e invalidare la garanzia.
- Per l'installazione del prodotto sono necessarie almeno 3 - 4 persone.
- Durante il montaggio, indossare indumenti protettivi come occhiali di sicurezza, scarpe di sicurezza e guanti di protezione.
- Le parti mobili del prodotto devono essere montate a un'altezza superiore a 2,5 metri dal pavimento o da un altro livello.
- La manovella deve essere a portata di mano della parte mobile, ma lontana dalle parti in movimento. Deve essere montata a un'altezza minima di 1,50 m e massima di 1,80 m.
- Se le staffe a parete vengono installate in modo sfalsato a causa di cavi, grondaie, fori scivolati, ecc. non ci assumiamo alcuna responsabilità per i danni al prodotto causati da questa installazione errata.
- Per il montaggio del prodotto utilizzare una scaletta o dei gradini che devono poggiare saldamente sulla superficie.
- Per l'installazione all'esterno, è necessario utilizzare una presa con grado di protezione min. **IPX4**, altrimenti l'unità di controllo potrebbe danneggiarsi.

5.2. Assemblaggio del prodotto

Il prodotto viene consegnato smontato e può essere assemblato con poco sforzo. Seguire attentamente le istruzioni di montaggio. Il funzionamento e la sicurezza del prodotto non possono essere garantiti se non si seguono le istruzioni.

necessari

	Chiave inglese SW14, SW17, SW19		Nastro di misurazione
	Trapano per muratura Ø14 mm		Mazza di legno
	Macchina per forare		Scaletta
	Livella a bolla d'aria		Matita

- **Nota:** le seguenti istruzioni devono essere lette attentamente.

- **Nota:** rimuovere la manovella quando il prodotto non è in uso. Conservarlo in un luogo sicuro e asciutto.
- **Nota:** il prodotto **non è** destinato al montaggio a soffitto e **non** deve essere montato a soffitto.

Fase 1: Posizione di montaggio / luogo di montaggio

- circa 2,5 m - 3,5 m dal suolo.
- Se la posizione di installazione è a meno di 2,5 m da terra, è necessario assicurarsi che ci sia spazio sufficiente sotto il telo anteriore quando la tenda è completamente estesa.
- Se la porta è installata sopra il telaio della porta, la distanza tra la porta e il prodotto deve essere di almeno 20 cm (**vedere sotto**) per garantire l'apertura della porta. In questo caso, verificare che anche le porte possano essere aperte.
- **Raccomandazione**: il coperchio anteriore deve avere un'altezza di almeno 2,5 m quando il prodotto è completamente esteso. Se le condizioni locali non lo consentono, il prodotto può essere installato anche in una posizione più bassa.
- L'asse orizzontale attraverso i fori inferiori deve essere 60 cm più alto dell'asse del coperchio anteriore per ottenere l'angolo di inclinazione minimo di 14°.
- Le staffe a parete devono essere livellate con una livella.

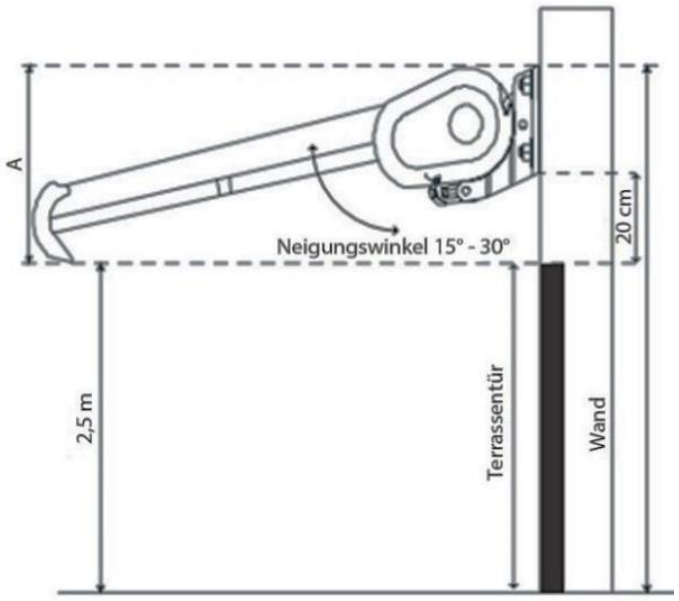

Prodotto esteso: 2,5 m - 4,0 m

Distanza (**A**) circa 30 cm

Fase 2: preparazione dei fori e inserimento dei tasselli

- Prima di forare, controllare la parete per assicurarsi che non vi siano cavi (ad es. cavi di alimentazione, ecc.) nelle posizioni di foratura.

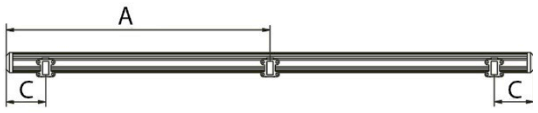



	350 x 250	395 x 300	500 x 300	585 x 300
Distanza (**A**)	1750 mm	2000 mm	1877,7 mm	2025 mm
Distanza (**B**	-	-	3122,3 mm	3720 mm
Distanza (**C**)	305 mm	300 mm	633 mm	330 mm
Staffa a parete	3	3	4	4

- dimensioni indicate sopra: bordo esterno - centro del supporto a parete.
- Tracciare una linea orizzontale/livellata utilizzando, ad esempio, una livella.
- Prendere le dimensioni del prodotto e determinare la posizione delle staffe a muro.
- È necessario rispettare una tolleranza orizzontale massima delle staffe a parete di 3 - 5 cm.
- segnare tutte le posizioni per i fori, tenendo le staffe a parete nella posizione corretta. Per ogni staffa a parete devono essere praticati 4 fori. Assicurarsi che le staffe a muro siano alla stessa altezza e in posizione orizzontale/livellata sulla parete.

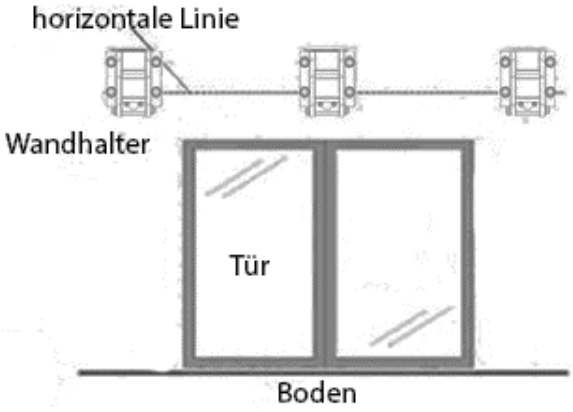

- Per praticare i fori, utilizzare un trapano a percussione con una punta per muratura da Ø14 mm.
- **Nota:** forare **solo** in muratura (ad es. pietra, mattoni, cemento...), poiché il prodotto non ha una presa sicura quando si fora nelle fughe e può cadere.
- **Nota:** utilizzare solo ancoraggi adatti alla muratura o alle condizioni del luogo.
- Il foro deve essere praticato ad una profondità di almeno 90 mm.
- Inserire i tasselli nei fori. (**vedi sotto**)

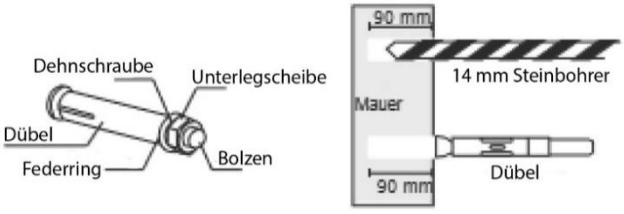

Altri sistemi di fissaggio delle staffe a parete

- **Nota**: per un fissaggio standardizzato del prodotto alla parete, consigliamo i tasselli per tende da sole "Fischer". Non sono compresi nella fornitura, ma sono disponibili in qualsiasi negozio di bricolage ben fornito e offrono un fissaggio ottimale del prodotto su un'ampia gamma di superfici. Ecco alcuni esempi:

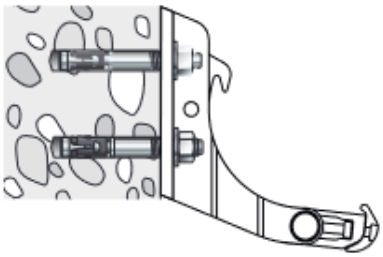

Bullone di ancoraggio Fischer FAZ II
Questo sistema è adatto alle pareti in calcestruzzo puro.

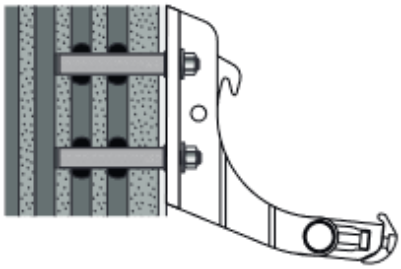

Sistema di iniezione Fischer FIS V
Questo sistema è molto flessibile e si adatta a pareti in mattoni pieni e forati e in calcestruzzo.

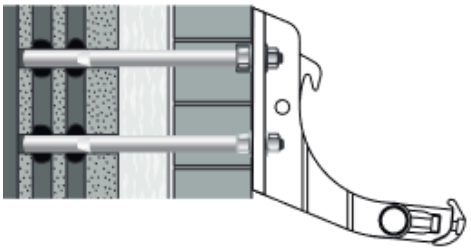

Manicotto di ancoraggio a spinta Fischer FIS H K
Questo sistema è adatto alla muratura a 2 gusci.

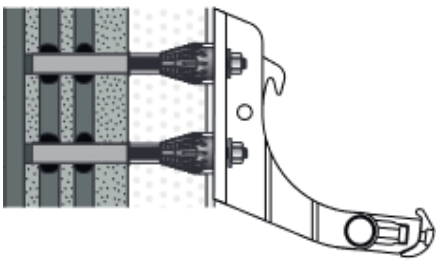

Fischer Thermax
Questo sistema è adatto alle pareti esterne con un sistema composito di isolamento termico.

Inserire i tasselli

- Dopo la foratura, pulire i fori soffiando/aspirando.
- Inserire i tasselli nei fori.
- Prima di inserire i tasselli, rimuovere il dado, la rondella elastica e la rondella.
- **Nota:** inserire il tassello nel foro con leggeri colpi di martello.
- Avvitare prima il dado allentato sulla vite. La guaina del tassello non deve deformarsi.
- **Nota:** l'ancoraggio può essere danneggiato se lo si colpisce troppo forte! Se il foro non è soddisfacente, rimuovere l'ancoraggio dal foro e praticare nuovamente il foro, assicurandosi che il diametro del foro non aumenti.

- **Nota:** se non si avverte alcuna resistenza quando si stringono le viti, il tassello non è ancorato abbastanza saldamente nella muratura. In questo caso, ripetere l'installazione completa con un offset di 15 cm.
- **Nota:** per una corretta installazione, il manicotto dell'ancoraggio **deve essere** completamente inserito nella muratura, non deve sporgere! Se necessario, rimuovere l'ancoraggio e praticare un foro più profondo; il diametro non deve cambiare.

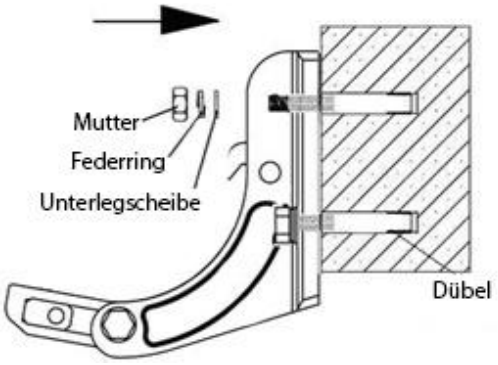

Fase 3: Avvitare il supporto a parete

- Preparare le staffe a muro per il montaggio a parete.
- **Nota:** per l'avvitamento utilizzare una chiave ad anello o una chiave a bussola.
- **Nota:** le staffe a parete **devono** essere montate saldamente e a filo della parete. Se possono essere spostate, devono essere serrate fino a quando non sono montate saldamente.
- **Nota:** le staffe a muro devono essere fissate saldamente alla parete in modo da non essere estratte quando il prodotto viene appeso.
- **Nota:** la staffa a parete e a soffitto deve essere serrata a 25-30nM.

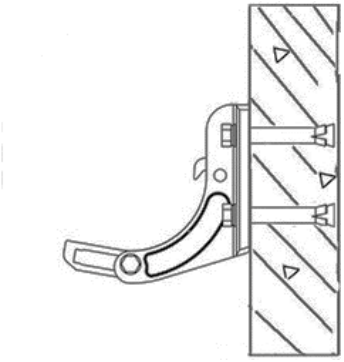

Fase 4: montaggio del prodotto sul supporto a parete

- **Nota**: quando si apre il prodotto, il tessuto della tenda **deve** svolgersi dall'alto.

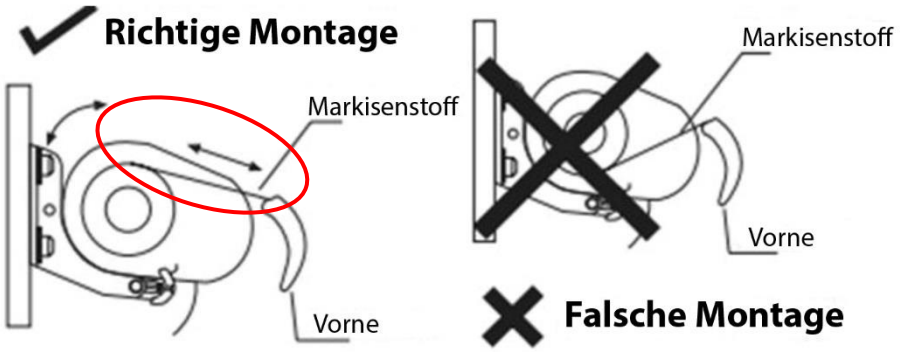

- Posizionare il prodotto nel supporto come mostrato nell'illustrazione. Quindi fissarlo al supporto a parete utilizzando le viti, le rondelle e i dadi in dotazione.
- Serrare saldamente i dadi.

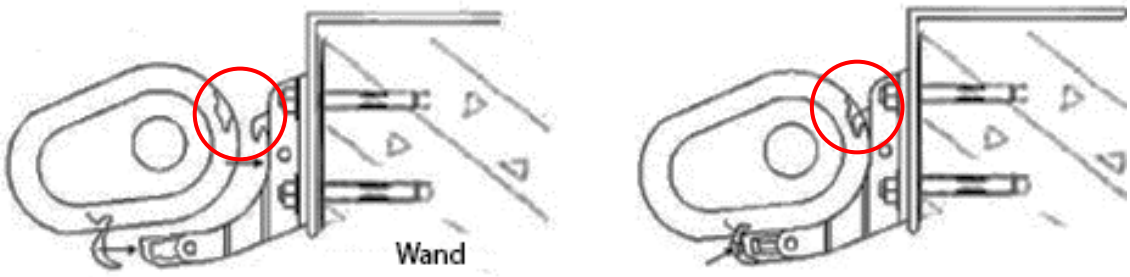

- **Nota:** se non si riesce a inserire la tenda nelle staffe a muro, allentare i dadi e riprovare. A tal fine, muovere leggermente il prodotto in avanti e indietro finché la tenda non scivola nelle staffe a muro.
- Serrare nuovamente i dadi del collegamento a vite a parete.
- **Nota:** se per lo spostamento del prodotto sono stati utilizzati ausili (ad es. cinghie di trasporto), questi devono essere rimossi.

Fase 5: collegamento alla tensione

- **Attenzione:** durante l'apertura e la chiusura del prodotto non si deve interrompere l'alimentazione, altrimenti si perde la programmazione della posizione finale.
- **Attenzione:** prima di collegare il sistema all'alimentazione o di metterlo in funzione, verificare che tutti i collegamenti siano coerenti.
- **Attenzione:** se la presa di corrente si trova all'aperto, utilizzare una presa di corrente con grado di protezione min. **IPX4**.
- **Attenzione**: il prodotto è dotato di un cavo di alimentazione lungo circa 1,5 m con spina europea. Se il cavo di rete è troppo corto, un elettricista qualificato **deve** prolungarlo e collegare l'alimentazione.
- **Attenzione**: se si decide di collegare il prodotto direttamente all'alimentazione (interruttore), l'operazione **deve essere** eseguita da un elettricista qualificato.
- Una volta completata l'installazione, il prodotto può essere collegato all'alimentazione.

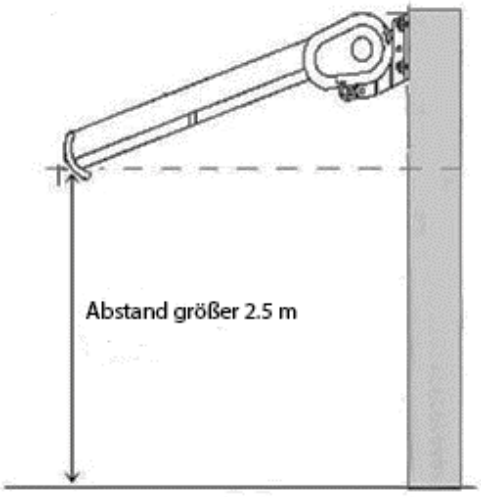

Fase 6: Impostazione dell'angolo di inclinazione

- L'angolo di inclinazione può essere impostato in un intervallo compreso tra 14 e 30°.
- **Nota:** non impostare un angolo di inclinazione inferiore a 14° per non danneggiare il prodotto.

- **Attenzione:** una volta che la vite di regolazione è in posizione finale, non deve essere ruotata ulteriormente. In caso contrario, il prodotto potrebbe danneggiarsi e la garanzia decadere

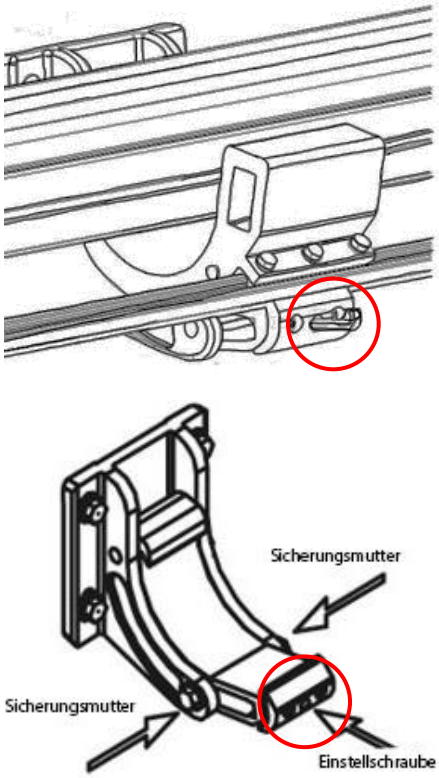

Modifica dell'angolo di inclinazione:

Per modificare l'angolo di inclinazione del supporto a parete, estendere completamente il prodotto.

- Angolo di regolazione: da 10° a 30°
- Allentare entrambi i dadi di sicurezza laterali
- **Ridurre l'angolo di inclinazione:**
  Ruotare la vite di regolazione in senso orario
- **Aumentare l'angolo di inclinazione:**
  Ruotare la vite di regolazione in senso antiorario
- Una volta raggiunta l'inclinazione desiderata, serrare nuovamente entrambi i controdadi.

Tutte le staffe a parete **devono** essere allineate allo stesso livello.

Nota: posizionando una livella a bolla d'aria sul coperchio anteriore, è possibile verificare se il prodotto è in posizione orizzontale.

Fase 7: Regolazione dell'arresto per l'arresto del motore

ATTENZIONE: Il prodotto non può essere riportato alle impostazioni di fabbrica. Eseguire la regolazione fine con molta attenzione. Se il tessuto della tenda viene teso troppo, si rischia di danneggiare il motore.

L'arresto del motore è preimpostato in fabbrica in modo che il prodotto possa essere utilizzato senza regolazioni prima del primo utilizzo. L'arresto può essere regolato conoscenze specialistiche o da una persona qualificata. Il motore deve essere regolato nelle seguenti condizioni:

1. Il prodotto non si chiude completamente.
2. La copertina anteriore è allentata.
3. Il motore non si arresta automaticamente anche se il prodotto è completamente chiuso.

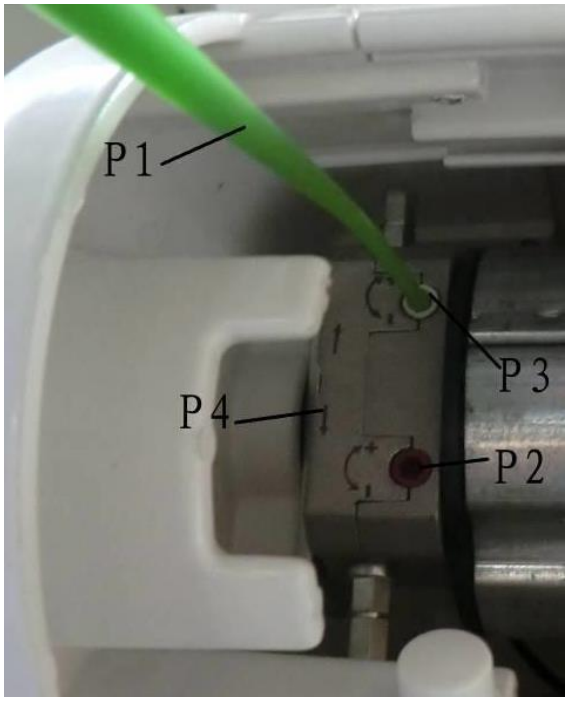

P1: Strumento di regolazione
P2: Impostazione dell'estensione
P3: Impostazione della retrazione
P4: Direzione del motore
+/-: più/meno

Vite di regolazione superiore P3 (fine corsa del motore)

- Ruotare l'attrezzo di regolazione **P1** in senso antiorario: Avvicinare il telo della tenda all'albero della tenda.
- Ruotare l'attrezzo di regolazione **P1** in senso orario: Il telo della tenda si allontana dall'albero della tenda.

Vite di regolazione inferiore P2 (fine corsa del motore)

- Ruotare l'attrezzo di regolazione **P1** in senso antiorario: Il telo della tenda si estende ulteriormente.
- Ruotare l'attrezzo di regolazione **P1** in senso orario: Il telo della tenda si estende meno.

- Se il motore non funziona dopo aver ripetuto la regolazione, attendere circa 30 minuti e poi riavviare il motore.
- Per garantire le massime prestazioni operative, il motore non deve essere sovraccaricato.
- Durante la consegna, l'immagazzinamento e i lavori di regolazione, il motore deve essere protetto da qualsiasi contatto con acqua/umidità.

Fase 8: Montaggio e installazione del sensore del vento

- **Nota:** per il montaggio e l'installazione del sensore del vento **è necessario** consultare le istruzioni per l'uso allegate.
- **Nota:** è possibile accoppiare 2 tende da sole con un sensore vento: prima accoppiare il sensore vento con una tenda da sole, poi spegnere la prima tenda da sole. Quindi

accoppiare la seconda tenda.

6. Applicazione

6.1. Istruzioni di sicurezza

Le seguenti informazioni sulla salute e sulla sicurezza devono essere lette attentamente.

Rischio di lesioni

La manipolazione impropria durante il funzionamento può provocare lesioni



- Non utilizzare un prodotto danneggiato o incompleto.
- Non apportare modifiche al prodotto senza aver consultato il produttore, poiché ciò può causare situazioni pericolose.
- Non toccare le parti in movimento durante il funzionamento.
- **Pericolo di schiacciamento:** nell'area di estensione della tenda non devono esserci ostacoli**.**
- Evitare che capi di abbigliamento o parti del corpo vengano catturati dal prodotto.
- Gli ausili di accesso non devono essere appoggiati o fissati alla tenda. Devono avere una base solida e fornire un sostegno sufficiente.
- Il prodotto non è un giocattolo per bambini, né una parete da arrampicata o un'attrezzatura sportiva. I bambini non possono giocare con il prodotto.
- Se il cavo di alimentazione del prodotto è danneggiato, spegnere il prodotto e contattare il produttore per ulteriori istruzioni.
- Controllare a intervalli regolari che il fissaggio e l'albero della tenda non presentino segni di usura e danni ai cavi/molle. Se è necessaria una riparazione o una regolazione, mettere fuori servizio il prodotto.
- Il prodotto deve essere ritratto da un vento di classe 1 della scala Beaufort 4 (20-28 km/h).
- Il funzionamento in condizioni di gelo e neve può danneggiare il prodotto. Un carico di neve sul telo della tenda estesa può danneggiare il prodotto, quindi in caso di neve e di nevicate ritrarre sempre il prodotto.
- Se l'angolo di inclinazione è inferiore a 14°, il prodotto deve essere ritirato quando piove. C'è il rischio che si formino sacche d'acqua.
- Il carico massimo per le parti non retrattili del prodotto è di 960N.
- Non appendere oggetti al prodotto.
- Installare il prodotto solo quando è asciutto e privo di corpi estranei sulla struttura della tenda, altrimenti si possono verificare muffe e altri danni.
- **Rischio di lesioni:** non guardare direttamente nella luce e non puntare la luce negli occhi di altre persone per evitare gravi lesioni agli occhi.
- **Rischio di lesioni:** l'apparecchio deve essere posizionato in modo tale che non sia prevedibile un'esposizione prolungata alla luce a una distanza inferiore a 0,25 metri.

6.2. Messa in servizio iniziale

Controllare che il prodotto non sia danneggiato prima di utilizzarlo per la prima volta. Il prodotto può essere utilizzato solo se non è danneggiato. Inserire la spina del cavo di rete nella presa, che deve avere un grado di protezione min. **IPX4**.

6.3. Operazione

Controllare prima di utilizzare il prodotto,

- la condizione corretta.
- il collegamento elettrico.
- tutte le funzioni del trasmettitore portatile.
- regolazione con la manovella.
- la funzione dei LED.

6.4. Elementi di controllo

Trasmettitore portatile	
1	Tenda da sole aperta
2	La tenda da sole si chiude
3	Fermate per tende da sole
4	LED acceso/spento

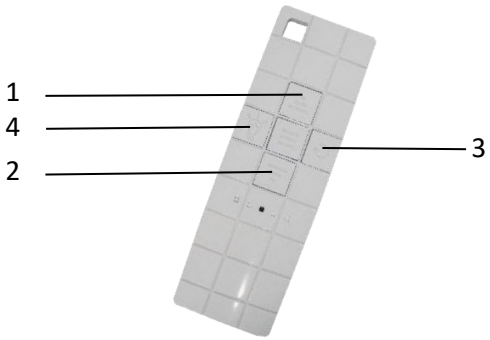

La tenda da sole si apre quando si preme **il pulsante 1**.

La tenda da sole si chiude quando si preme **il pulsante 2**.

Premendo **il pulsante 3**, la tenda si ferma.

I LED si accendono e si spengono quando si preme **il pulsante 4**.

Inserire/cambiare la batteria

La batteria non è inclusa nella fornitura.
Utilizzare la batteria (tipo 27A) per il trasmettitore portatile.

Illustrazione	Descrizione del
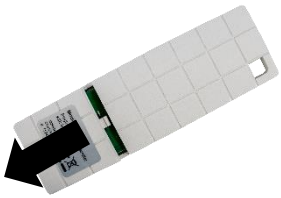	**Aprire il vano batterie:** Premere il coperchio sul retro del trasmettitore portatile; l'operazione è segnalata da un leggero "clic". Premere e far scorrere il coperchio verso il basso.
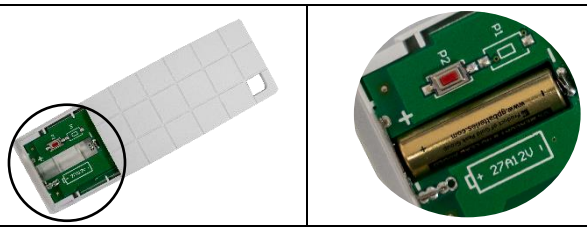	**Inserire la batteria:** Prestare attenzione alla corretta polarità **(+/-)** quando si inserisce la batteria.
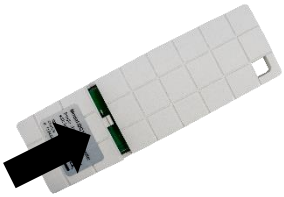	**Chiudere il vano batterie:** Posizionare il coperchio nella guida sull'alloggiamento e spingerlo verso l'alto finché non scatta in posizione. Questo è segnalato da un leggero "clic".

Manovella

Inserire la manovella nell'apposito occhiello sul prodotto. Il prodotto si ritrae o si estende ruotando la manovella.

6.5. Posizione di stoccaggio

- Se il prodotto non viene utilizzato per un periodo di tempo prolungato, si consiglia di rimuoverlo dai supporti a parete e di riporlo in un luogo asciutto e ben ventilato, al riparo dalle intemperie e fuori dalla portata dei bambini.
- Assicurarsi che il tessuto della tenda sia completamente asciutto prima di riporlo. Lo stoccaggio di un tessuto per tende da sole bagnato può causare macchie e muffa.
- Ritrarre completamente la tenda in modo che il rivestimento anteriore copra completamente il prodotto.
- Legare i bracci articolati del prodotto in modo che non possano aprirsi involontariamente
- Rimuovere il prodotto dalle staffe a parete (vedere Smontaggio).

7. Risoluzione dei problemi

Se durante il funzionamento si verificano i seguenti guasti, verificarne le cause utilizzando la tabella seguente. Se il guasto non può essere risolto con le misure elencate, mettere il prodotto fuori servizio.

Errore	Possibile causa	Soluzione
Il prodotto oscilla o vibra.	- Le viti di fissaggio si sono allentate - Il prodotto non è agganciato correttamente al supporto a parete - Materiale di fissaggio non corretto	- Serrare le viti di fissaggio - Controllare il prodotto e montarlo correttamente - Il materiale di fissaggio deve corrispondere alla composizione della parete (ad es. tasselli corretti).
Il prodotto non si ritrae né si estende	- Nessuna tensione di rete disponibile - Il trasmettitore portatile non funziona	- Controllare l'alimentazione - Controllare la protezione RCD - Inserire una nuova batteria nel trasmettitore portatile. - Trasmettitore portatile difettoso
Il prodotto pende storto	- Le viti di fissaggio si sono allentate - Il prodotto è sovraccarico	- Serrare le viti di fissaggio - Prodotto di alleviamento
Il coperchio anteriore non si chiude correttamente	- Il motore non è regolato correttamente	- Regolazione del motore
Il trasmettitore portatile non funziona	- La batteria è scarica - Nessuna batteria inserita - Distanza dal ricevitore troppo grande	- Inserire una nuova batteria nel trasmettitore portatile. - Inserire la batteria nel trasmettitore portatile - Ridurre la distanza dal ricevitore (portata 30 m senza ostacoli)
L'acqua si accumula sul tessuto della tenda da sole	- L'angolo di inclinazione del prodotto non è adeguato	- Impostare l'angolo di inclinazione almeno a 14

Il tessuto della tenda è intrappolato	- Avvolgimento errato	- Tenda da sole a scomparsa/estesa
Il LED non si accende o si spegne	- Nessuna tensione di rete disponibile - Il trasmettitore portatile non funziona - Distanza dal ricevitore troppo grande	- Controllare l'alimentazione - Inserire una nuova batteria nel trasmettitore portatile. - Trasmettitore portatile difettoso - Ridurre la distanza dal ricevitore

Se si verifica un altro problema con il prodotto, si prega di contattarci.

8. Manutenzione e cura

8.1. Istruzioni di sicurezza

Rischio di lesioni

La manipolazione impropria durante il funzionamento può provocare lesioni

- Prima della pulizia/manutenzione/cura, l'alimentazione del prodotto deve essere disinserita.
- Scollegare il prodotto dall'alimentazione quando nelle vicinanze si svolgono lavori come la pulizia delle finestre.
- Non utilizzare il prodotto se nelle vicinanze si svolgono lavori come la pulizia delle finestre.
- Il cavo di alimentazione del prodotto può essere sostituito solo con lo stesso tipo di cavo fornito dal produttore. Contattare il servizio clienti del produttore.
- La pulizia e la manutenzione non devono essere eseguite dai bambini.

Pulire le superfici con un panno umido e un detergente delicato. Non utilizzare detergenti aggressivi o ad alta pressione per la pulizia. Seguire anche le istruzioni del produttore del detergente

Raccomandazione: pulire il tessuto della tenda da sole ogni sei mesi.

Utilizzare solo sapone neutro, ma mai detergenti chimici. L'acqua deve essere fredda o tiepida. Lasciare asciugare completamente il tessuto. Non utilizzare apparecchi riscaldanti come gli asciugacapelli per asciugare il tessuto.

Sostituire il motore di azionamento

Per evitare il rischio di scosse elettriche, gli interventi di manutenzione devono essere eseguiti da un elettricista qualificato.

- **Tipo di motore:** DM45RD50-12 (disponibile esclusivamente presso "Home-Deluxe GmbH")

Illustrazione	Descrizione del
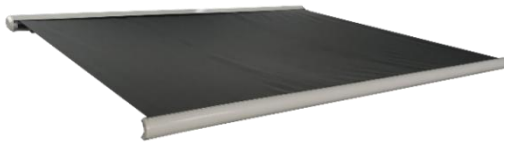	Se necessario, rimuovere il prodotto dalle staffe a parete. (**vedere smontaggio**) Estendere completamente il prodotto.

Illustrazione	Descrizione del
	Ruotare la vite di regolazione P3 (regolazione della retrazione) sul motore di tre giri in direzione "**+** " (**vedi marcatura**). Il tessuto si sta afflosciando.
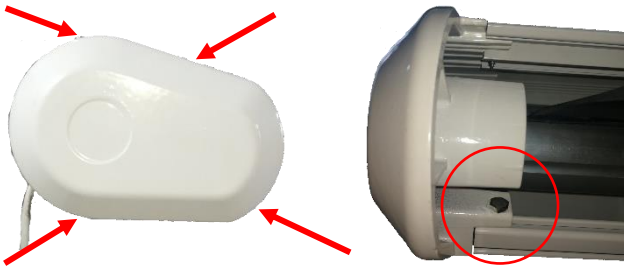	Scollegare il prodotto dall'alimentazione e allentare le 4 viti del coperchio terminale (vedi frecce). **Nota:** Non svitare completamente la vite (**vedi marcatura**), ma allentarla solo in modo da poter estrarre il coperchio terminale.
	Scollegare il cavo di collegamento dell'illuminazione a LED (**vedi marcatura**).
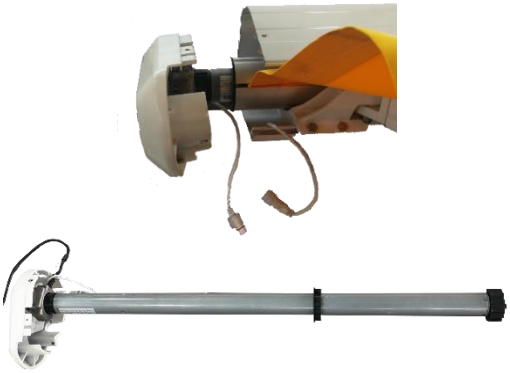	Estrarre il coperchio terminale dal prodotto insieme al motore. Rimuovere il tappo di chiusura quando il motore viene estratto. Montare la calotta terminale sul nuovo motore.
	Assicurarsi che il cavo di alimentazione del nuovo motore sia posizionato nella scanalatura della calotta terminale (**vedi marcatura**).
 	Spingere il motore con il tappo terminale nel supporto del motore del prodotto fino all'arresto. (**vedi marcatura**)

Illustrazione	Descrizione del
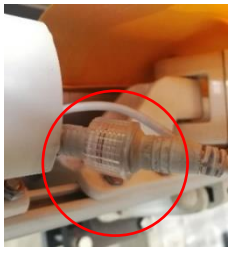	Ricollegare il cavo di collegamento dell'illuminazione a LED (**vedi marcatura**).
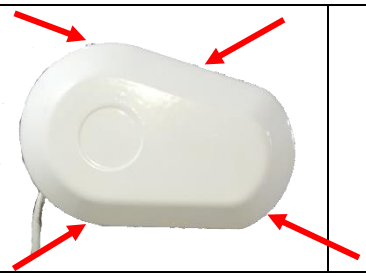 	Inserire le 4 viti della calotta terminale e serrarle. (**vedi frecce**) Serrare nuovamente la vite allentata. (vedi marcatura)
	**Controllare il prodotto:** Ricollegare l'alimentazione. Estendere il prodotto a circa 2 metri utilizzando il telecomando. Ruotare la vite di regolazione **P3** (regolazione della retrazione) sul motore di tre giri in direzione "**-**" (**vedi marcatura**).
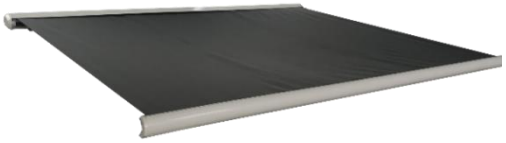	Controllare la retrazione e l'estensione Controllare l'illuminazione a LED. Se tutto è "OK", il prodotto può essere nuovamente montato, a condizione che sia stato rimosso dal supporto a parete. (**vedi capitolo: Installazione**)

Sostituzione dell'illuminazione a LED

- La sostituzione può essere effettuata solo da un elettricista qualificato.
- L'illuminazione a LED non può essere sostituita una volta che l'apparecchio ha raggiunto la fine della sua vita utile. È necessario sostituire l'intera illuminazione a LED.

9. Smontaggio

9.1. Istruzioni di sicurezza

Rischio di lesioni

La manipolazione impropria durante lo smontaggio può provocare lesioni.

- Scollegare il prodotto dall'alimentazione prima di smontarlo. Il contatto con componenti sotto tensione può provocare una scossa elettrica che può causare ustioni o morte.
- Il prodotto ha un peso elevato e grandi dimensioni; per lo smontaggio sono necessarie almeno 3 - 4 persone.
- Assicurare il prodotto contro la caduta prima di smontarlo.

Lo smontaggio del prodotto deve essere eseguito in ordine inverso rispetto al montaggio. (**vedi capitolo Montaggio**)

10. Istruzioni per lo smaltimento



- Smaltire il prodotto e tutti i componenti in conformità alle normative locali e nazionali per evitare danni all'ambiente.
- I nostri imballaggi sono realizzati con materiali ecologici. Possono essere riciclati e quindi fungono da preziose materie prime. Smaltire il materiale di imballaggio (cartone, imballaggi sporchi, ecc.) separatamente e in modo professionale, in conformità alle normative nazionali vigenti.
- Contattare il servizio clienti in caso di dubbi sullo smaltimento.
- È inoltre possibile ottenere informazioni sul corretto smaltimento presso i centri di smaltimento locali.

Apparecchiature elettriche ed elettroniche - Informazioni per le famiglie

La legge sulle apparecchiature elettriche ed elettroniche (ElektroG) contiene un gran numero di requisiti per la gestione delle apparecchiature elettriche ed elettroniche. I più importanti sono riassunti qui di seguito.

1. Raccolta differenziata di vecchi elettrodomestici

Gli apparecchi elettrici ed elettronici che sono diventati rifiuti sono definiti vecchi apparecchi. I proprietari di vecchi apparecchi devono smaltirli separatamente dai rifiuti urbani indifferenziati. Devono separare le batterie e gli accumulatori usati che non sono inclusi nel vecchio apparecchio, così come le lampade che possono essere rimosse dal vecchio apparecchio senza distruggerle, dal vecchio apparecchio senza distruggerle prima di consegnarle a un punto di raccolta. Separare i vecchi apparecchi per prepararli al riutilizzo.

2. Batterie e batterie ricaricabili



Di norma, i proprietari di apparecchiature di scarto devono separare le pile e gli accumulatori di scarto non inclusi nell'apparecchiatura di scarto prima di consegnarli a un punto di raccolta. Ciò non si applica se l'apparecchiatura di scarto viene consegnata alle autorità pubbliche di gestione dei rifiuti e separata da altre apparecchiature di scarto allo scopo di prepararle per il riutilizzo.

3. Opzioni per la restituzione dei vecchi elettrodomestici

I proprietari di vecchi apparecchi domestici possono consegnarli presso i centri di raccolta delle autorità pubbliche di smaltimento dei rifiuti o presso i centri di ritiro istituiti dai produttori o dai distributori in conformità alla ElektroG. Un elenco online dei centri di raccolta e ritiro è disponibile sul sito web: https://www.stiftung-ear.de o https://www.take-e-back.de.

4. Avviso di protezione dei dati

I vecchi dispositivi spesso contengono dati personali sensibili. Questo vale in particolare per i dispositivi informatici e di telecomunicazione come computer e smartphone. Nel vostro interesse, vi ricordiamo che ogni utente finale è responsabile della cancellazione dei dati presenti sui vecchi dispositivi da smaltire.

5. Obbligo di ritiro da parte dei distributori

I distributori con una superficie di vendita di apparecchiature elettriche ed elettroniche di almeno 400 m2 e i distributori di prodotti alimentari con una superficie di vendita totale di almeno 800 m2 che offrono e mettono a disposizione apparecchiature elettriche ed elettroniche sul mercato più volte per anno solare o su base permanente sono obbligati a farlo,

- nel caso di fornitura di un nuovo apparecchio elettrico o elettronico a un utente finale, di ritirare gratuitamente nel luogo di fornitura o nelle immediate vicinanze un vecchio apparecchio dell'utente finale dello stesso tipo che svolga essenzialmente le stesse funzioni del nuovo apparecchio; e
- su richiesta dell'utente finale, di ritirare gratuitamente nel negozio al dettaglio o nelle immediate vicinanze i rifiuti di apparecchiature elettriche ed elettroniche che non superano i 25 cm di dimensione esterna; il ritiro non può essere collegato all'acquisto di un'apparecchiatura elettrica o elettronica ed è limitato a tre rifiuti per tipo di apparecchiatura.

6. Significato del simbolo del "bidone della spazzatura barrato



Il simbolo di una pattumiera barrata, regolarmente presente sugli apparecchi elettrici ed elettronici, indica che l'apparecchio in questione deve essere raccolto separatamente dai rifiuti urbani indifferenziati al termine della sua vita utile.

- Numero di registrazione del produttore
- Siamo registrati come produttori ai sensi della ElektroG presso la fondazione responsabile Elektro-Altgeräte Register (Nordostpark 72, 90411 Norimberga) con il seguente numero di

registrazione: WEEE-Reg. No. DE86467979

Home Deluxe GmbH
Schanzeweg 2
32312 Lübbecke
Germania
Tel: +49 (0)5743 6181-0
www.home-deluxe-gmbh.de

GA-009-03_ELOS
2023/04